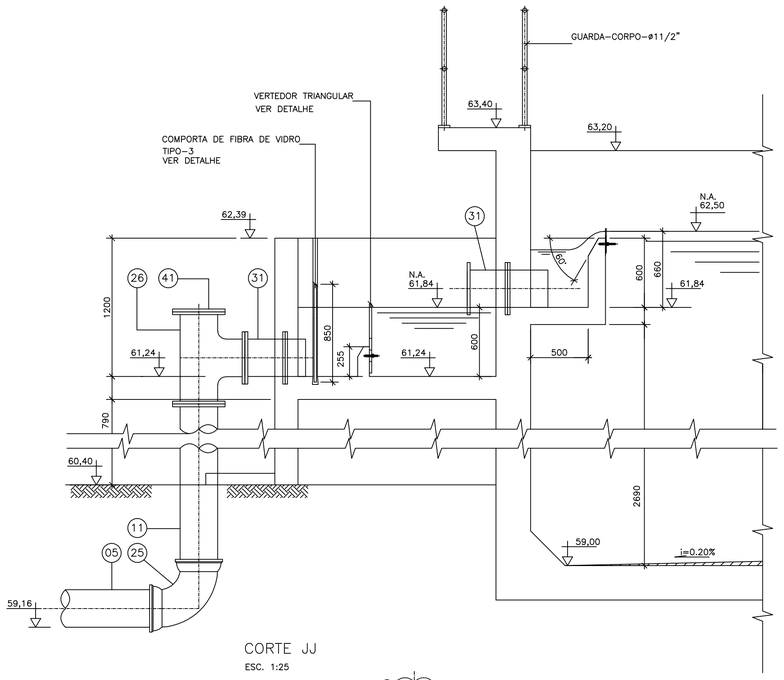

CORTE JJ
ESC. 1:25

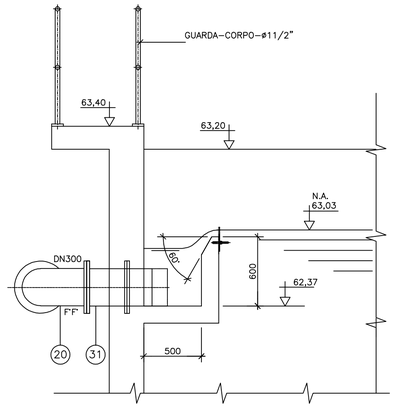

CORTE DD
ESC. 1:25
CORTE REFERENTE AO DES.N° A-1600-92-5-XX-0016

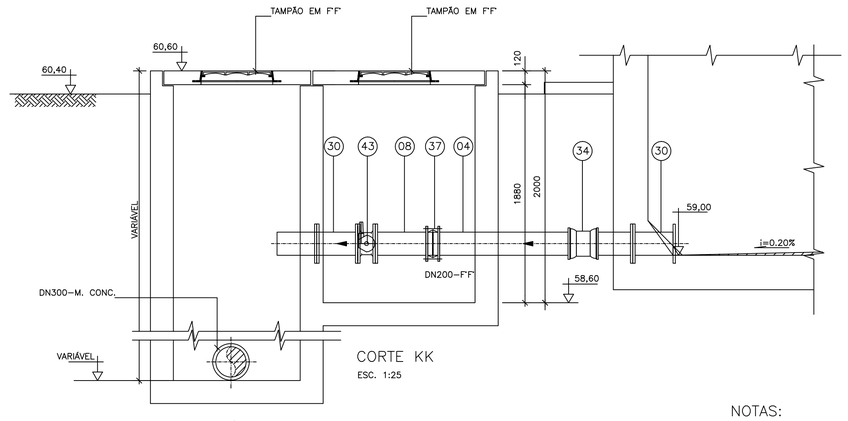

CORTE KK
ESC. 1:25

NOTAS:

1- DIMENSÕES EM MILÍMETROS, ELEVAÇÕES EM METRO.
2- CORTES E DETALHES REFERENTES AO DES. N° A-1600-92-5-XX-0016
3- PARA LISTA DE MATERIAL VER DES. N° A-1600-92-5-XX-0021
4- AS COMPORTAS DEVERÃO SER REFORÇADAS PARA MAIOR RIGIDEZ.

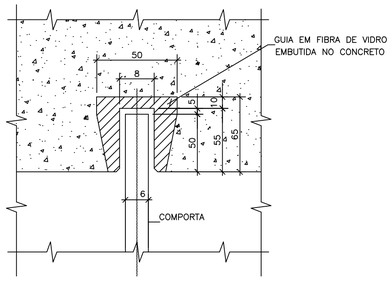

DET. GUIA P/ COMPORTAS
S/ESC.

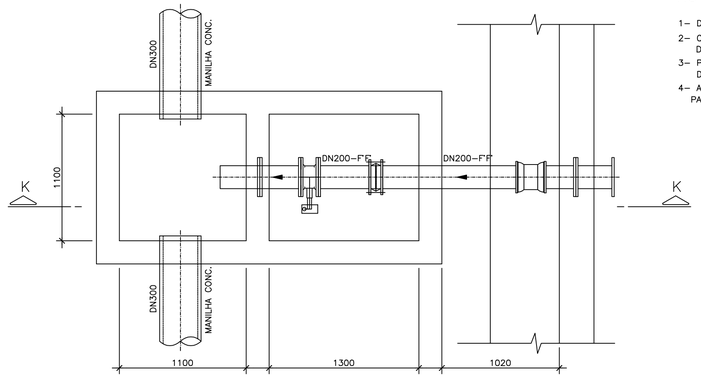

DETALHE-2
ESC. 1:25

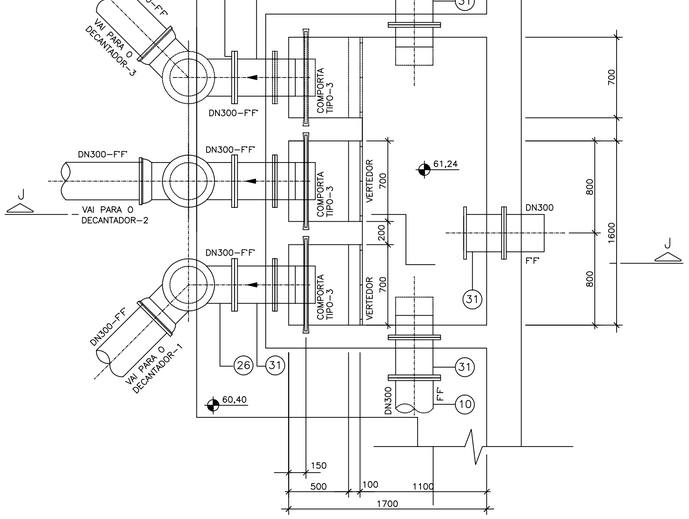

DETALHE - 1
ESC. 1:25

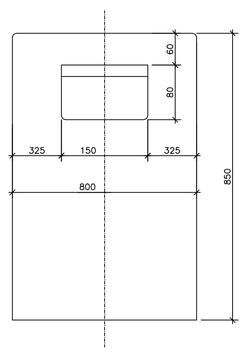

DET. COMPORTA DE FIBRA DE VIDRO - TIPO 3
(VER NOTA-4)
(QUANT.: 02 1ª ETAPA)
01 2ª ETAPA)
S/ESC.

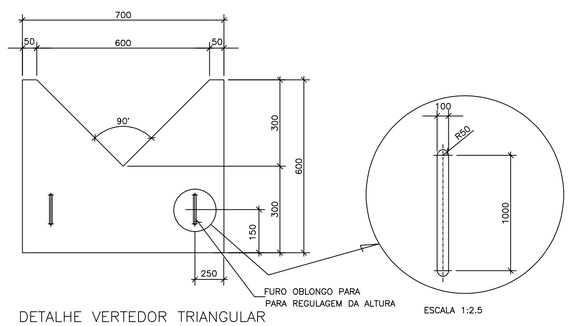

DETALHE VERTEDOR TRIANGULAR
ESCALA 1:10
(QUANT.: 02 1ª ETAPA)
01 2ª ETAPA)

ESTE DESENHO É PROPRIEDADE DA COMPANHIA ESPÍRITO SANTENSE DE SANEAMENTO - CESAN E NÃO PODE SER COPIADO SEM SUA AUTORIZACAO.

NUM_REF	TITULO_REF1 TITULO_REF2	NUM_REV	LOCAL	DISCR_REV				DATA_REV
NÚMEROS	TÍTULOS	Nº	LOCAL	DISCRIMINAÇÃO	DES.	DIV.	GER.	DATA
PRINCIPAIS DESENHOS DE REFERÊNCIA		REVISÃO						

CANCELA E SUBSTITUI O DESENHO NÚMERO:
NUM_SUBSTUI

CANCELADO E SUBSTITUÍDO PELO DESENHO NÚMERO:
NUM_SUBSTITU

CENTRO DE DOCUMENTAÇÃO
RECEBIDO: / /
Nº DOC.: ASS.:
APROVAÇÃO CESAN:
ASS.: MATR.:
UNID.: DATA: / /
ESTA APROVAÇÃO NAO ISENTA A CONTRATADA DE SUAS RESPONSABILIDADES LEGAIS.

MANANCIAL
PROJETOS E CONSULTORIA AMBIENTAL
Av. Henrique Moscoso, 1.019 - Centro da Vila Shopping, Sala 509/ Centro / Vila Velha-ES / CEP: 29.100-021

PROJETADO:	COORDENADOR:
BRUNO DE FREITAS RAMOS	JÚLIO C. S. PREZOTTI
CREA: 12.729/D REGIÃO: ES	CREA: 3.563/D REGIÃO: ES
DESENHO: DANIEL W. MUZZI	Nº DES. PROJETISTA:
DATA: 10 / 06 / 2011	

RESPONSÁVEL TÉCNICO: JÚLIO C. S. PREZOTTI
CREA: 3.563/D REGIÃO: ES ART Nº: DATA:

EMISSÃO CESAN	DATAS
PROJETADO: MANANCIAL	AGO/11
CREA: CREA	
DESENHADO:	AGO/11
VERIFICADO: ENG NESTOR GORZA	AGO/11
DIVISÃO: ENG NESTOR GORZA	AGO/11
GERÊNCIA: ENG° SANDRA SILY	AGO/11

CESAN

MUNICÍPIO: NOVA VENÉCIA | DISTRITO: SEDE | BAIRRO:

NOME DO EMPREENDIMENTO: SISTEMA DE SANEAMENTO BÁSICO
TÍTULO: SISTEMA DE ESGOTAMENTO SANITÁRIO DO INTERIOR
ESTAÇÃO DE TRATAMENTO DE ESGOTO
TANQUES DE AERAÇÃO
DETALHE 1, DETALHE 2, CORTE DD, DET. COMPORTA E DET. VERTEDOR

P.I. 0105/95

ESCALA:	FOLHA:	Nº CESAN :	REV:
INDICADAS	08 / 24	A 1 6 0 0 9 2 5 X X 0 0 1 8	01

A.S. N.°